EL POSTIGO DE LA PLAZA DE LOS ALJIBES DE LA ALHAMBRA DE GRANADA

The wicket of the aljibes square of the Alhambra of Granada

CARLOS VÍLCHEZ VÍLCHEZ*

RESUMEN

En 1952-1953 don Jesús Bermúdez Pareja excavó en la zona meridional de la plaza de los Aljibes un postigo que había hallado anteriormente Modesto Cendoya. Este postigo está integrado en la línea antigua de la muralla de esta zona que fue modificada de forma radical en el siglo XIX, dejando cegada la poterna. En la etapa musulmana era una salida de escape en el sector meridional próximo a la Alcazaba en la medina de la Alhambra.

Palabras clave: Alhambra, postigo, arqueología musulmana.

ABSTRACT

In 1952-1953 Mr. Jesús Bermúdez Pareja excavated a wicket, which has been found previously by Mr. Modesto Cendoya, in the southern area at the Aljibes Square. This door is a part of the ancient line of the wall in this area that was radically modified in the XIX century, coming that wicket walled up. In the Moslem time it was a getaway exit in the southern area next to the Alcazaba in the Alhambra medina.

Key words: Alhambra, Islamic archaeology.

* Grupo de Investigación “Restauración de Monumentos-234”. ETS. Arquitectura. Universidad de Granada.

Revista del Centro de Estudios Históricos de Granada y su Reino, 13-14, 1999-2000, 227-238

Queremos estudiar aquí el postigo de la plaza de los Aljibes que don Jesús Bermúdez Pareja sitúa "*cercano a la desaparecida Puerta Real, ante la Puerta del Vino, en nivel inferior, que fingía una entrada a la Alcazaba, en la parte alta de la calle que desde la plaza del Palacio de Comares subía hasta la Puerta Real*"[1]. (Fig. 1, sótano, y Fig. 2, 9)

En un artículo memorable don Jesús sistematizó en 1977 las distintas opciones que podrían elegirse desde la plaza del Palacio de Comares o de Organización urbanística, como nosotros denominamos, siendo la útima opción tomar el foso ascendente en línea recta hacia la puerta del Vino (Fig. 2, 7)[2]. En lo alto de esta calle se halla el postigo citado.

En la publicación sobre la excavación de 1952-1953 don Jesús describe el postigo. Su interior mide 3' 10 m. de ancho, 4'05 m. de largo, y 4'30 m. de alto, cubierta por una bóveda de medio cañón (Lam. 1). El arco es ligeramente apuntado y mide 1 '32 m. de ancho y 3'65 m. de alto[3] (Fig. 3, y Lám. 2). El muro de separación de la plaza con la barranquera era una albarrada de piedra que enlazaba con el muro de soporte de la calle antes citada[4]. (Fig. 2, 8). Esta albarrada ha sido conservada haciendo un contramuro moderno que lo deja visible en un estrecho pasillo cubierto (Lám. 3). El postigo lo podemos ver a través de una reja en el suelo junto a los restos de la gran torre que sirve de base a la rampa del acceso moderno a la Alcazaba.

En 1922-1923 Modesto Cendoya había hallado ya los restos de la puerta y más arriba un fragmento de una muralla de hormigón en la misma línea.

(1) BERMUDEZ PAREJA, J., "Los postigos de la cerca de la Alhambra de Granada", en Homenaje al Profesor Carriazo, tomo II. (Sevilla. 1972). p. 65.

(2) BERMUDEZ PAREJA, J., "Identificación del palacio de Comares y del palacio de los Leones en la Alhambra de Granada". Actas del XXIII Congreso Inter, de Hª del Arte, II. (Granada. 1977). p. 55-61; "Exploraciones arqueológicas en la Alhambra. Miscelánea de Estudios Arabes y Hebraicos, nº 2. (Granada. 1953). p. 53; "Excavaciones en la plaza de los Aljibes de la Alhambra". Al-Andalus, XX. (Madrid. 1955). p. 442. La calle mide 70 m. de largo con una pendiente que salva un desnivel de 7 m. El ancho medio es de 5 m. La ingente labor de don Jesús en todo este sector la hemos elogiado ya en VILCHEZ VILCHEZ, C., "Arqueología y restauración: Los accesos a los palacios de la Alhambra", en Realidad y Símbolo de Granada. (Banco Bilbao-Vizcaya. Madrid. 1992). p. 161-170. Toda la distribución urbanística la hemos estudiado en VILCHEZ VILCHEZ, C., "Sobre la supuesta fachada meridional del palacio de Comares". Cuadernos de Arte, XXII. (Granada. 1991). p. 9-11.

(3) BERMUDEZ PAREJA,J., "Exploraciones", p. 55. Plano de Planta.

(4) BERMUDEZ PAREJA, J., "Excavaciones". Planos I y II. También se tomaron notas de este sector en el plano nº 2532 de 1963. Don Jesús había dejado huella de ese muro de la albarrada tras la exploraciones de 1954, pero unas obras recientes la ha eliminado, cfr. VILCHEZ VILCHEZ, C., "Sobre la supuesta fachada", p. 11. Sigo manteniendo que no se puede eliminar ninguna huella arqueológica, práctica común en maestros como Leopodo Torres Balbás o Jesús Bermúdez Pareja, que dejaban señalado en el suelo las huellas arqueológicas, y que se debería restituir de nuevo, aunque la manera en que me expresé en ese momento estaba fuera de lugar y pido perdón por ello.

Leopoldo Torres Balbás, en 1926, salva ese paño de muralla bajo un arco de descarga (Lám. 4), y reexcava la puerta aunque no le encuentra sentido[5]. Jesús Bermúdez Pareja es el que finalmente la define como poterna, aunque, como ahora no tiene salida al exterior, piensa que es un *"postigo falso"*[6].

Sin embargo a don Jesús le faltó enlazar el postigo con el resto de muralla que halló Cendoya, ya que piensa que el arco de descarga, para que se pudiera contemplar la muralla original, que hizo Torres Balbás era un puentecilio árabe para salvar la depresión del terreno entre la poterna y la Alcazaba[7].

La única forma de poder comprender que postigo y muralla forman parte del mismo paño amurallado es hacer una restitución arqueológica de esta zona (Fig. 4). Nuestra idea sigue en general los pasos de don Jesús y de Basilio Pavón Maldonado.

El espacio que había entre la muralla de cierre de la Alcazaba por levante y la calle que ascendía a la puerta del Vino fue el lugar donde se construyó el gran aljibe en la primerísima etapa cristiana, zona que parece tras las excavaciones de don Jesús (Fig. 2, 4) era una barranquera descendente hasta la plaza de organización urbanística, tal y como representaba G. Hoefnagle en 1565[8]. Quedan restos de una torre en el centro, no sabemos que función tenía, pero fue reutilizada como una de las entradas al aljibe cristiano (Fig. 4, 5). Un muro de contención separaba esta barranquera de la calle debido a los distintos niveles, al igual que otro muro o albarrada la separaba de una pequeña plaza que formaba la calle en su parte superior (Fig. 4, 2). Esta pequeña plaza alta contaba con dos puertas: la del Vino y la Real (Fig. 4, 11 y 12), carentes de toda función militar y que hay que considerar como muestras de un arte monumental o triunfal de tipo conmemorativo, que daba paso a la *saña*, o gran explanada de ámbito político-religioso[9].

(5) VILCHEZ VILCHEZ, C., *La Alhambra de Leopoldo Torres Balbás. Obras de conservación y restauración. (1923-1936).* (Ed. Comares. Granada. 1988). p. 65-66.

(6) BERMUDEZ PAREJA, J., "Los postigos", p. 65.

(7) BERMUDEZ PAREJA, J., "Excavaciones", p. 446.

(8) PAVON MALDONADO, B., "La Alcazaba de la Alhambra". Anejo I de Cuadernos de la Alhambra. (Granada. 1975 p. 5-7, fígs. 3, 4 y 5; también en "Los orígenes del arte nazarí y de la Alhambra", en Realidad y Símbolo de Granada. (Banco Bilbao-Vizcaya. Madrid. 1992). p. 61, fig. A.

(9) Nosotros seguimos la intuición de don Jesús y creemos que la puerta Real existió, cfr. GOMEZ-MORENO GONZALEZ, M., *Guía de Granada*. (Imp. Indalecio Ventura. Granada. 1892). (Ed. Facsimil. Granada. 1982). p. 34, dice que la puerta Real fue derribada por ruina *"poco después de 1527"*. PAVON MALDONADO, B., "La Alcazaba", p. 31. Ha sido Basilio Pavón el primero en definir este espacio como sari'a, y darle el significado correcto a la bab al-Sari'a.

Según Pavón Maldonado la muralla de la barbacana oriental de la Alcazaba estaba custodiada en sus extremos por dos pequeñas torres, la septentrional que defendía la puerta de la Tahona y le daba paso a su parte alta, y la meridional que enlazaba por su adarve la Alcazaba y la zona de la plaza de los Aljibes (Fig. 4, 9)[10]. Esta muralla está muy modificada actualmente ya que en 1565 fue reconstruida con obra de mampostería, aunque quedan algunos restos de la obra de hormigón original, al haberse desplomado antes[11], y se abrió entonces una pequeña puerta cristiana para dar paso al Cubo y al jardín renacentista de los Adarves, ahora cegada pero que se puede ver perfectamente, a nivel con el relleno producido en toda la plaza tras la construcción del aljibe. (Fig. 4, 6)

La muralla meridional de esta zona estaba formado por un paño donde se abría el postigo que estudiamos (Fig. 4,1) adosado a una gran torre (Fig. 4, 7), curiosamente más saliente hacia el interior que al exterior de la medina, en línea con la existente en el centro de la plaza (Fig. 4, 5), el paño de muralla que descubrió Cendoya (Fig. 4, 8), y la pequeña torre del ángulo SE de la Alcazaba (Fig. 4, 9). Pero esta línea primitiva de la muralla fue modificada radicalmente, de tal forma que es difícil su identificación y comprensión.

La solución la hallamos hace algunos años leyendo un artículo de la profesora Cristina Viñes, y comprendimos lo que había ocurrido exactamente en este sector. La muralla original se derrumbó desde esta zona cercana a la puerta del Vino hasta la torre de la Pólvora en la Alcazaba, debido al sobrepeso de las defensas establecidas por los franceses[12], y al reconstruirse se cambia y se amplia su trazado hacia Sur para construir la rampa que asciende desde la puerta del Vino a la puerta, también en ese momento abierta en la torre del ángulo SE. de la Alcazaba, para dar paso a la artillería (Fig. 4, 10). Esta puerta se ha usado largo tiempo para acceder al jardín de los Adarves y Alcazaba.

(10) GOMEZ-MORENO GONZALEZ, M., *Guía*. p. 154. Este dato también lo conocía Torres Balbás cfr. Arch. Central Adm. L-13.179-5, y Vid. nota 8.

(11) GALLEGO BURIN, A., *Guía de Granada*. (Granada. 1946). Nueva ed. preparada y corregida por F.J. Gallego Roca (Ed. Don Quijote. Granada. 1982). p. 68. Restos de la muralla árabe de hormigón se localizaron en unas obras de la escalinata de la puerta neorenacentista de Francisco Prieto Moreno a mediados de los años 70. De estos restos sacamos nosotros fotografías.

(12) VIÑES MILLET, C., "Aspectos de la significación militar de la Alhambra en el siglo XIX. El informe de 1834". Cuadernos de la Alhambra, nº 19-20. (Granada. 1983-1984). p. 217. Se lee: "*...al haber las tropas francesas formado varios parapetos y terraplenes en el espesor de las murallas de la circunferencia de este real Alhambra, se han ido recalando éstas y en la Plaza de Armas o Batería se ha hundido un lienzo de su circuito por el mediodía, cayendo sus escombros al Bosque,... y se halla amenazado de ruina otro pedazo de la muralla, contiguo a la caída...*".

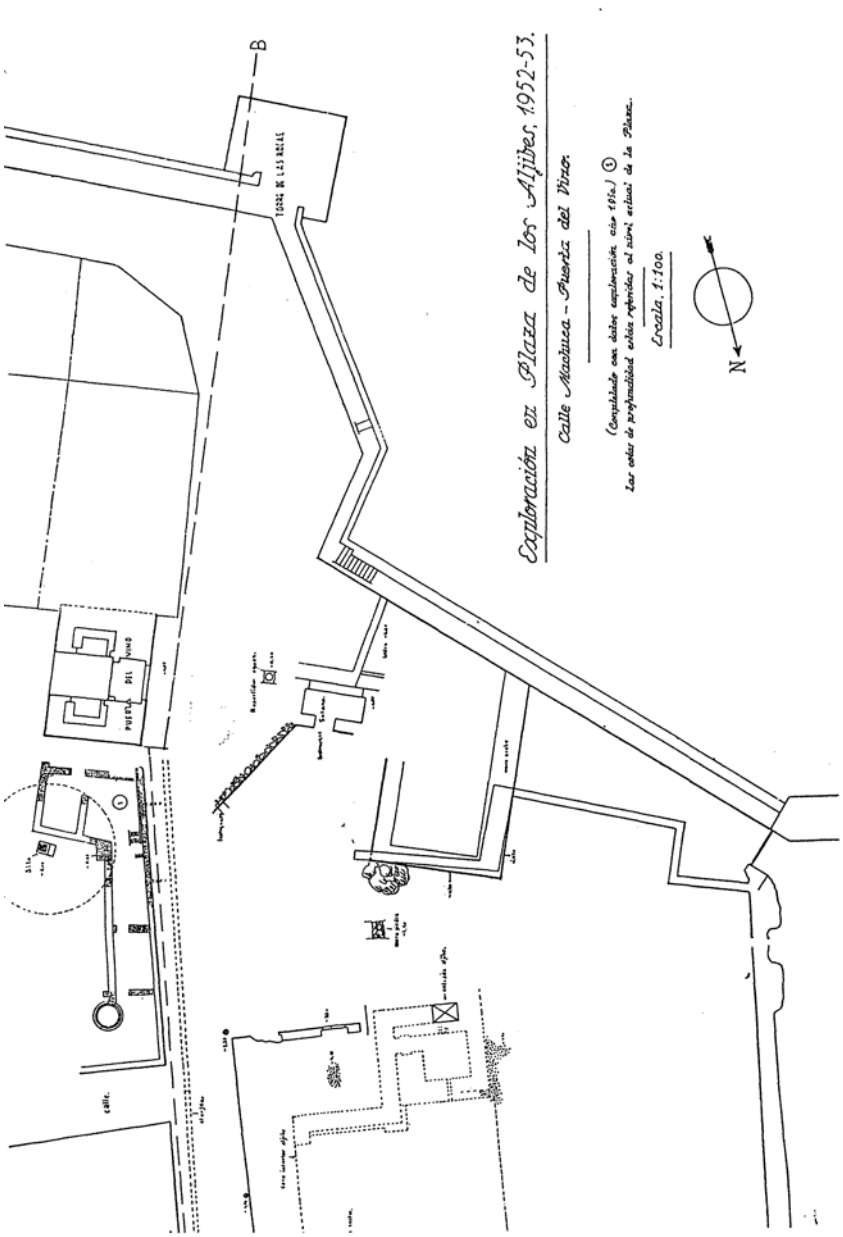

Fig. 1 Exploraciones en la Plaza de los Aljibes. 1952-53. (J. Bermudez Pareja).

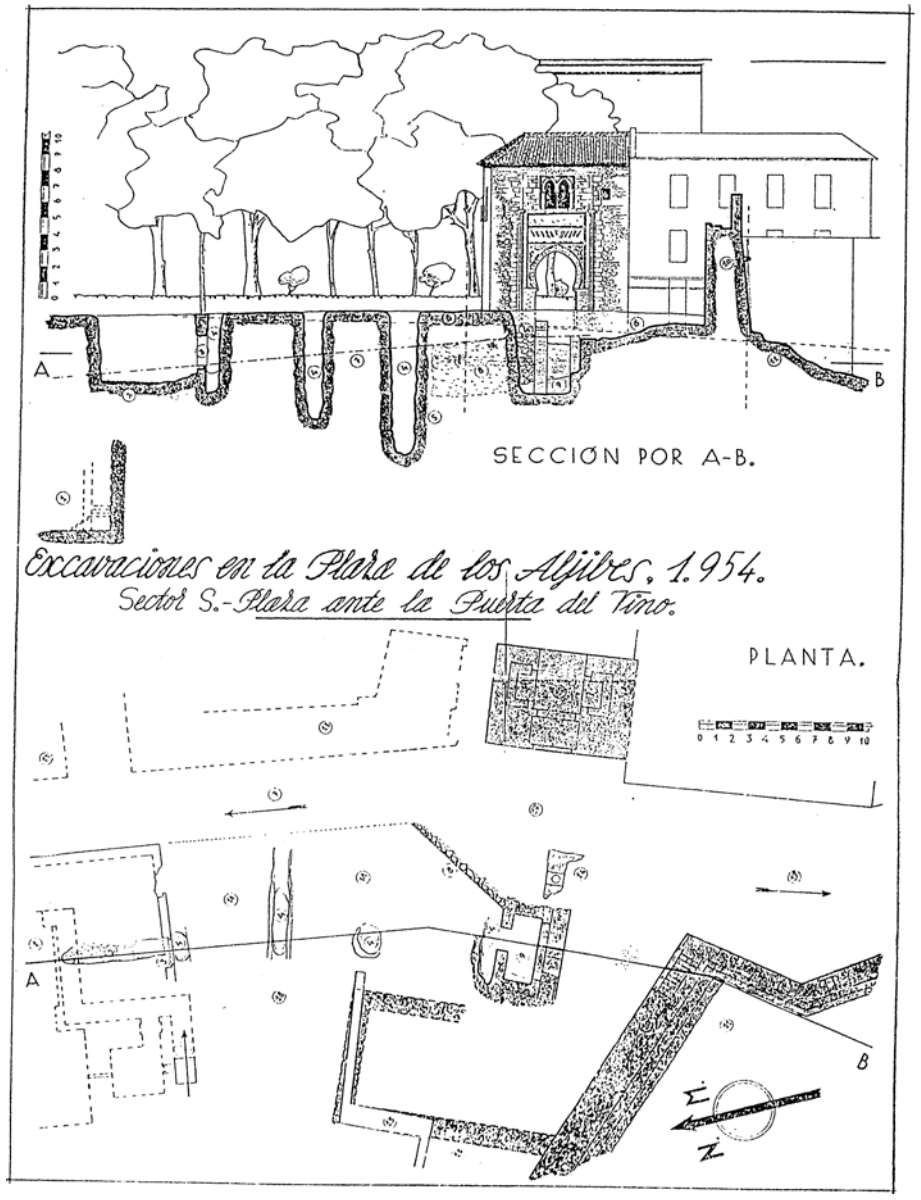

Fig. 2. Excavaciones en la Plaza de los Aljibes. 1954. (J. Bermudez Pareja).

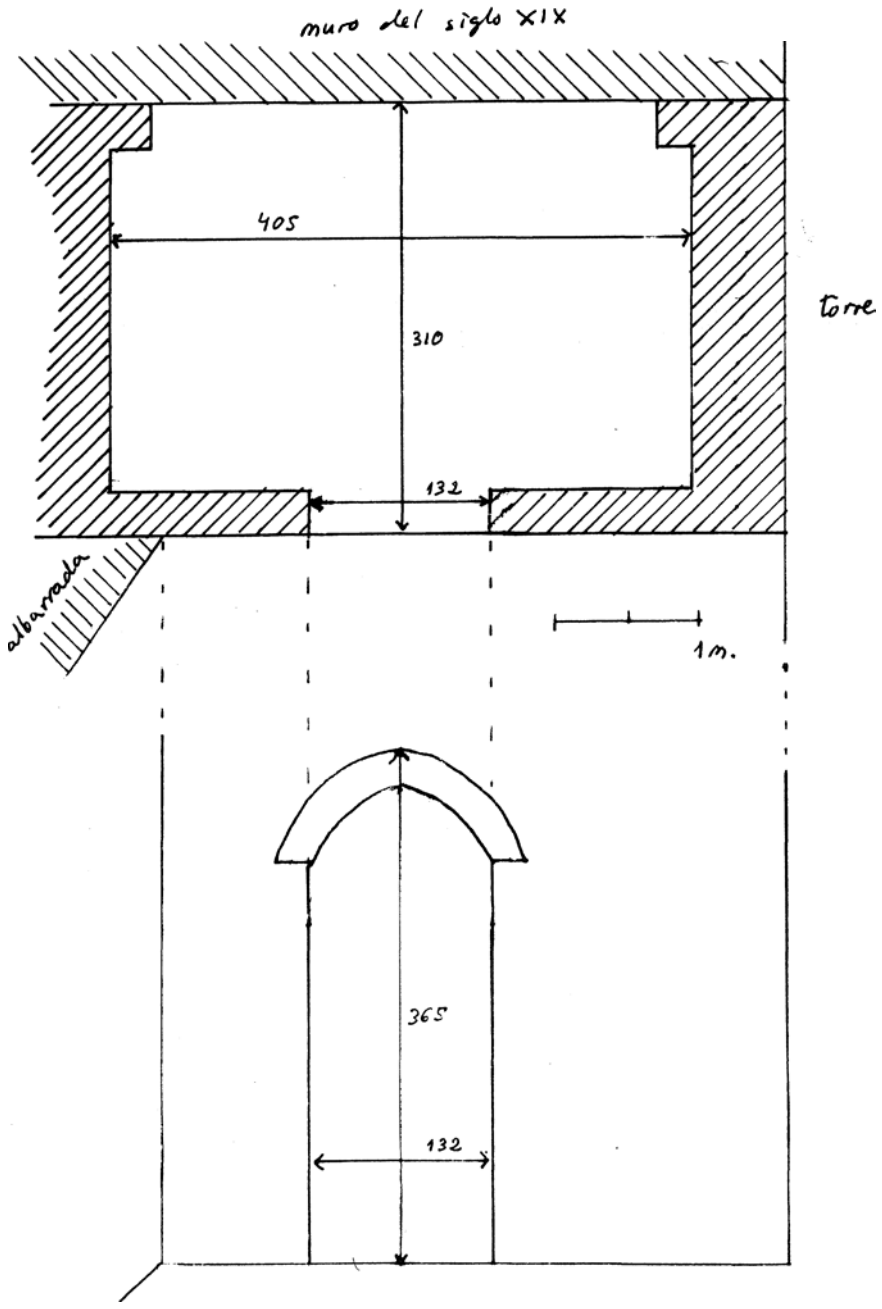

Fig. 3. Postigo de la Plaza de los Aljibes. Planta y Alzado (Dibujo C. Vilchez).

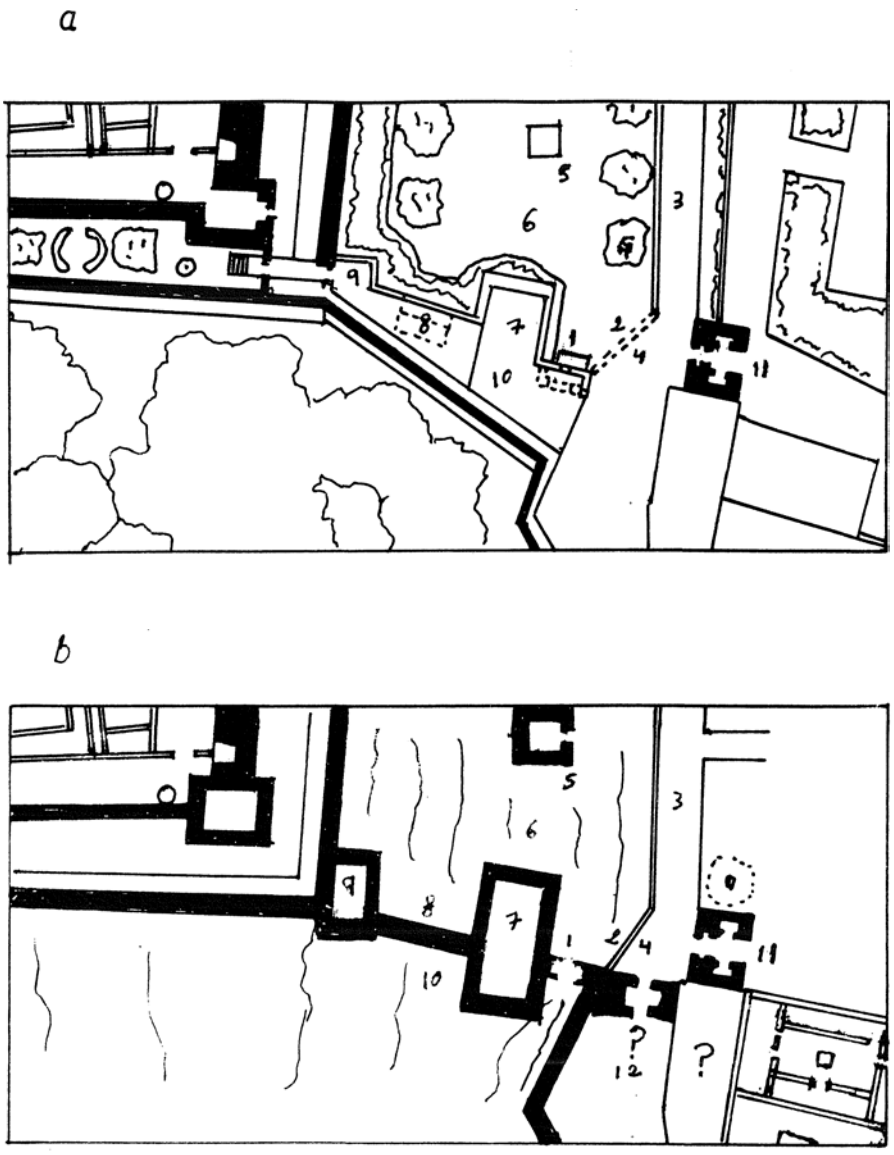

Fig. 4. Plaza de los Aljibes, a) Estado actual, b) Restitución medieval. (Dibujo C. Vílchez).

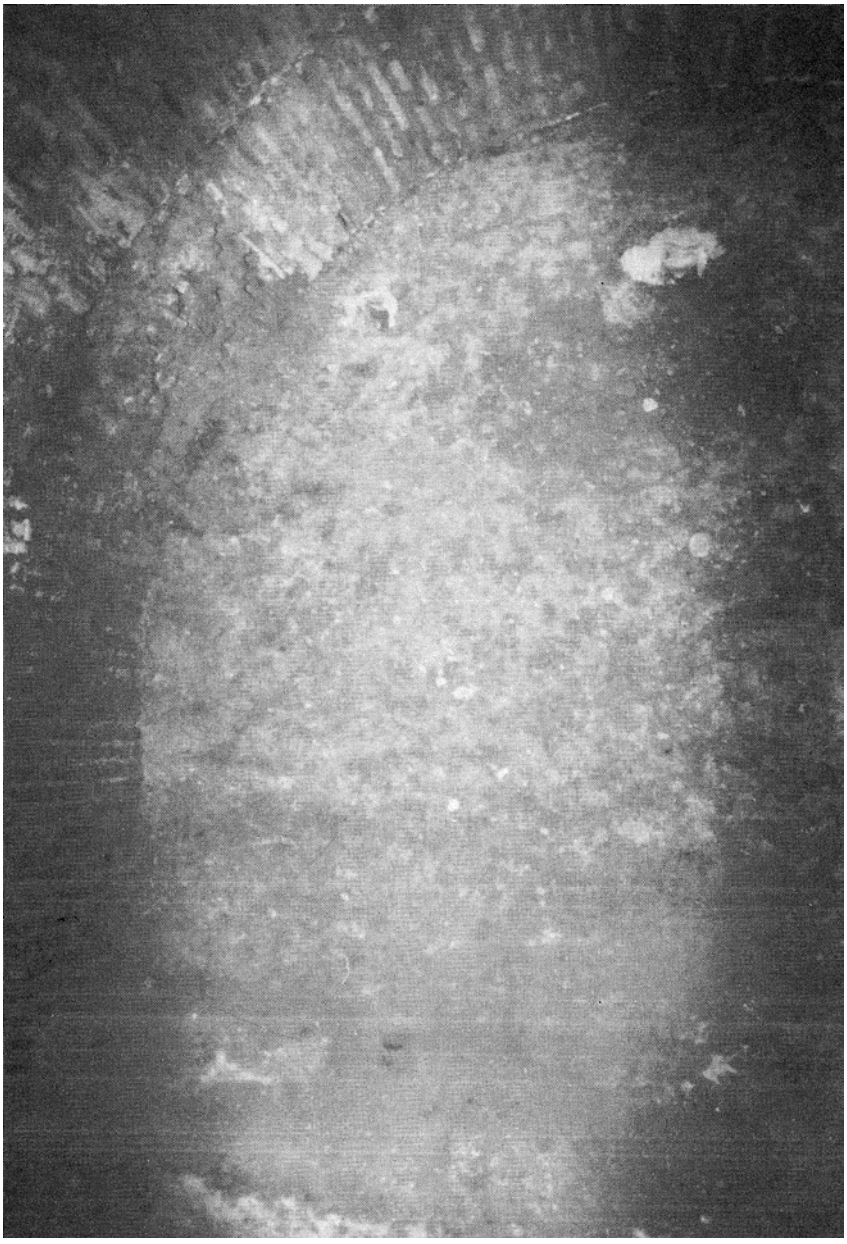

Lám. 1. Interior del postigo de la plaza de los Aljibes.



Lám. 2. Arco hacia interior del postigo de la plaza de los Aljibes.



Lám. 3. Albarrada que sustenta la placeta de la puerta del Vino.

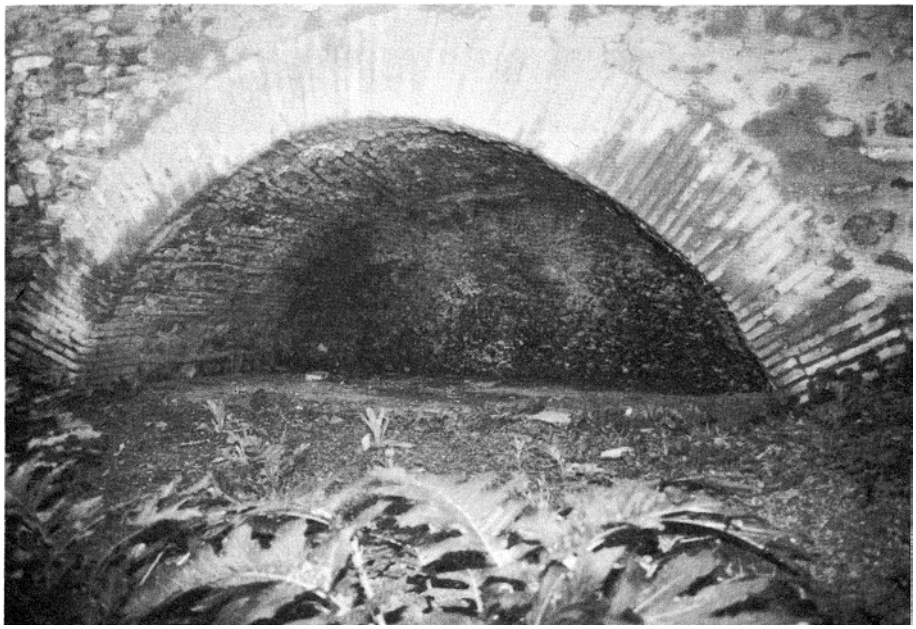

Lám. 4. Paño de muralla descubierto por Cendoya.